ԴՌՆԱԿ -2 / ԴԱՐՊԱՍ -2

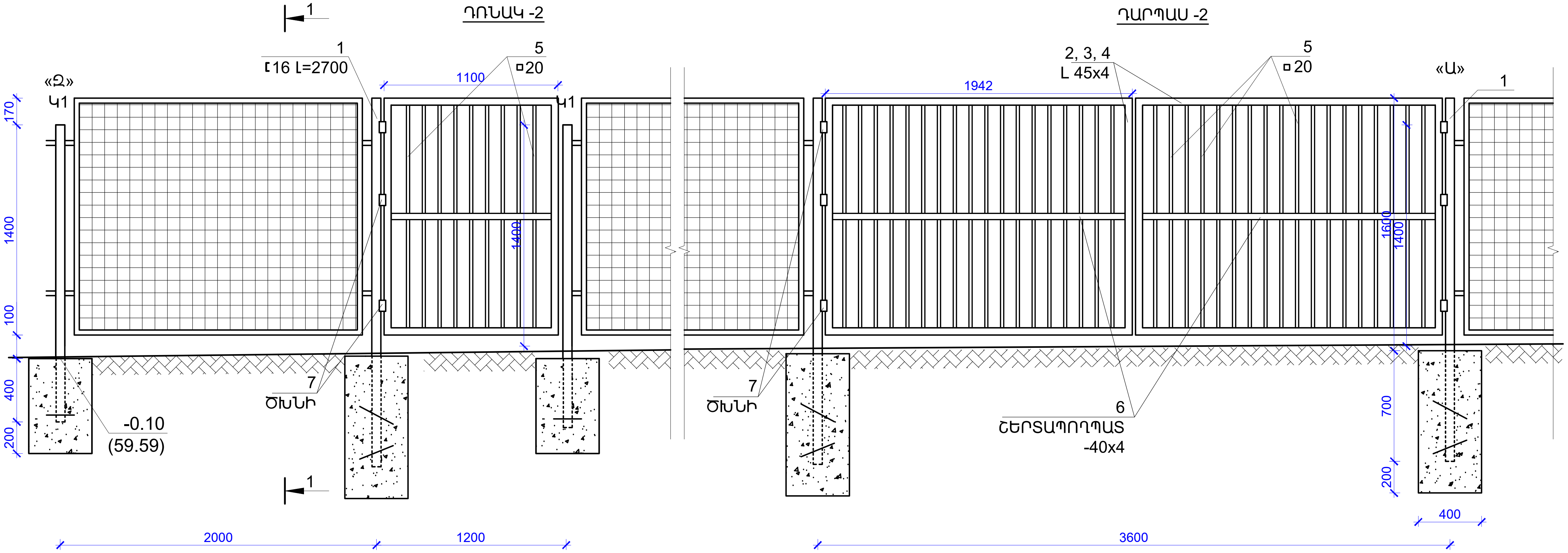

ԿՏՐՎԱԾՔ «1-1»

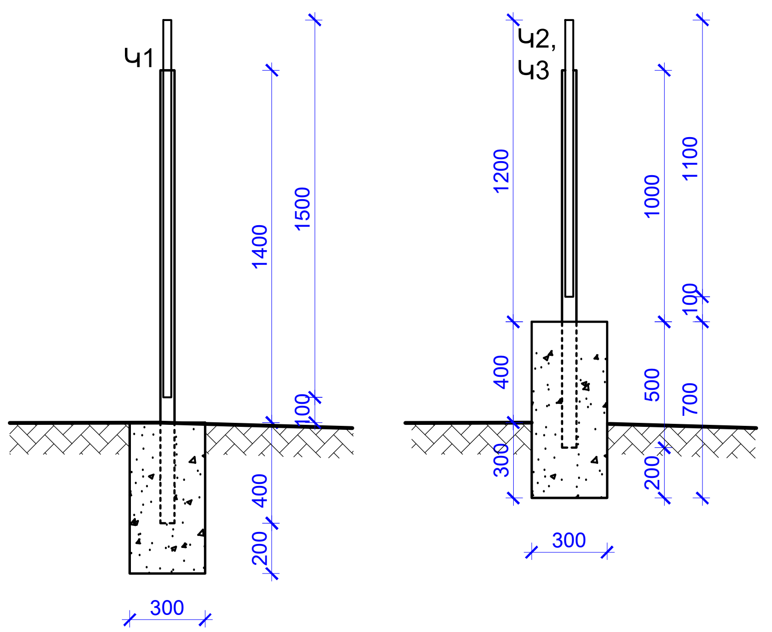

ՀԱՆԳՈՒՅՑ «Ա»

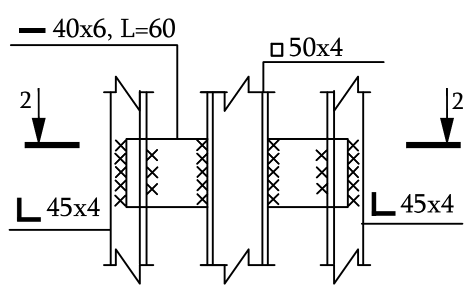

2 - 2

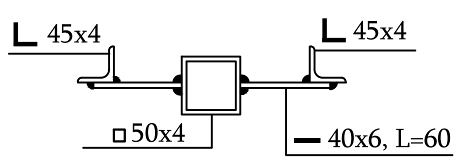

ԴՌՆԱԿ_ԴԱՐՊԱՍԻ ՏԱՐՐԵՐԻ ՄԱՍՆԱԳԻՐ

Հ/Հ	ՊՐՈՖԻԼ	ԱՆՎԱՆՈՒՄԸ	ՉԱՓ. ՄԻԱՎ	ՔԱՆԱԿ	ՔԱՇԸ ԿԳ	
					ՄԻԱՎ	ԸՆԴԱՄԵՆԸ
1	▫ 100x4	Մետ. խողովակ L=2600	գմ	7.8	11,7	91.5
2	L 70x4	Մետ. անկյունակ L=1945	գմ	7.8	5.38	42.0
3	L 70x4	Մետ. անկյունակ L=1100	գմ	2.2	5.38	11.8
4	L 70x4	Մետ. անկյունակ L=1500	գմ	9.0	5.38	48.4
5	▫ 20	Մետաղ. խողովակ L=1410	գմ	63.5	1.08	68.5
6	— 40x6	Շերտապողպատ	գմ	4.7	1.88	8.8
7		Ծխնի	հատ	9		
	Φ12 A500C	Մետաղյա ձող L=350	գմ	2.10	0.888	1.9
		Բետոն B15դասի	$մ^3$	0.3		
		ԸՆԴԱՄԵՆԸ				271.1

ԾԱՆՈԹՈՒԹՅՈՒՆ

1. ԷԼԵԿՏՐՈԵՌԱԿՑՄԱՆԿԱՐԵՐԻ ՀԱՍՏՈՒԹՅՈՒՆԸ ԸՆԴՈՒՆԵԼ ԵՌԱԿՑՎՈՂ ԷԼԵՄԵՆՏՆԵՐԻ ՀԱՍՏՈՒԹՅՈՒՆԻՑ ՓՈՔՐԻՆ ՀԱՎԱՍԱՐ: ԵՌԱԿՑՈՒՄԸ ԻՐԱԿԱՆԱՑՆԵԼ Э-42A ՏԻՊԻ ԷԼԵԿՏՐՈԴՆԵՐՈՎ:

ԾՐԱԳՐԻ ԱՌԱՋԱԴՐԱՆՔ՝ TGQ-02	ԼԻՃՔԻ ՀԱՄԱՅՆՔԻ ԿԵՆՏՐՈՆԻ ՎԵՐԱԿԱՌՈՒՑՈՒՄ ՄԱՆԿԱՊԱՐՏԵԶԻ ՏԵՂԱԿԱՅՈՒՄՈՎ		
	ՓՈՒԼ	ԹԵՐԹ	ԹԵՐԹԵՐ
ՃԱՐՏԱՐԱՊԵՏԱԿԱՆ ԼՈՒԾՈՒՄՆԵՐ	ԱՆ	ՃԼ-24	25
ՆԱԽԱԳԾ. Տ. ԱՂԱՍԱՐՅԱՆ	ԴՌՆԱԿ-ԴԱՐՊԱՍ, ՄԵՏԱՂԱԿԱՆ ՑԱՆԿԱՊԱՏԻ ՀԱՏՎԱԾ		
ՆԳՃ Հ. ԴՈՒԿԱՍՅԱՆ			
ՊԱՇՏՈՆ ԱԶԳԱՆՈՒՆ ՍՏՈՐԱԳՐ.			

ԻՆԺԵՆԵՐԻՆԳ ԷՎՐՈՍ ՍՊԸ ENGINEERING EVROS LLC